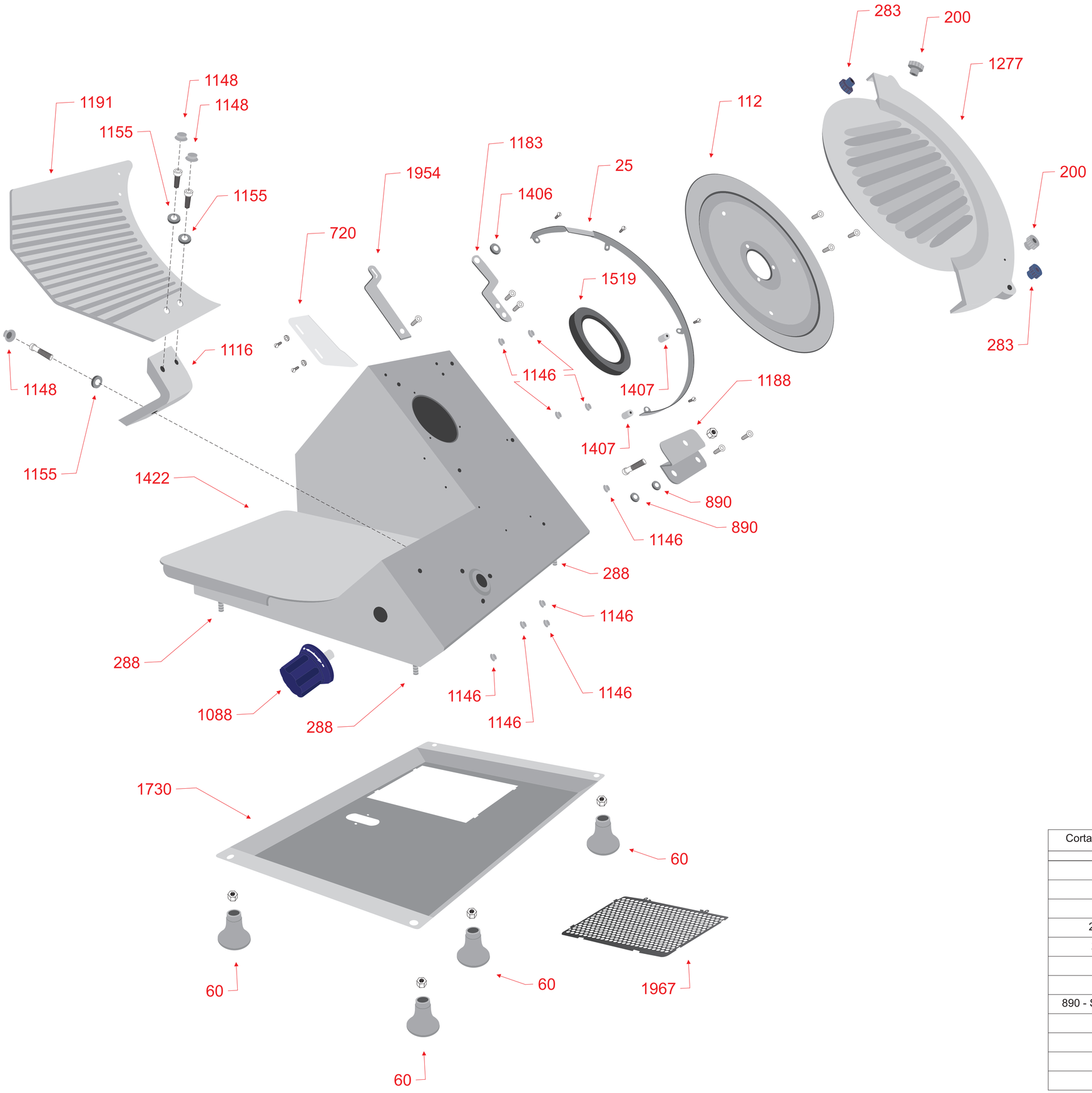

Cortador de frios **AXT 30i**	Desenho 1	Revisão 1	12/08/19

25 - Protetor da faca	1155 - Arruela da vela
60 - Patas 47X40	1183 - Suporte guarda faca superior
112 - Faca 300	1188 - Suporte guarda faca inferior
200 - Manípulo recartilhado cinza	1191 - Vela
283 - Manípulo recartilhado azul	1277 - Guarda faca
288 - Vareta 1/4X33	1406 - Bucha do suporte guarda faca
720 - Limpa faca	1407 - Torre alumínio 11X19
890 - Separador suporte guarda faca inferior	1422 - Base
1088 - Manípulo numerador	1519 - Retentor 78X100X110
1116 - Veleiro	1730 - Tampa protetora
1146 - Tampa pequena	1954 - Suporte do protetor da faca
1148 - Tampa média	1967 - Grade ventilação 133X183

GURAL

PRODUTOS DE TECNOLOGIA AVANÇADA

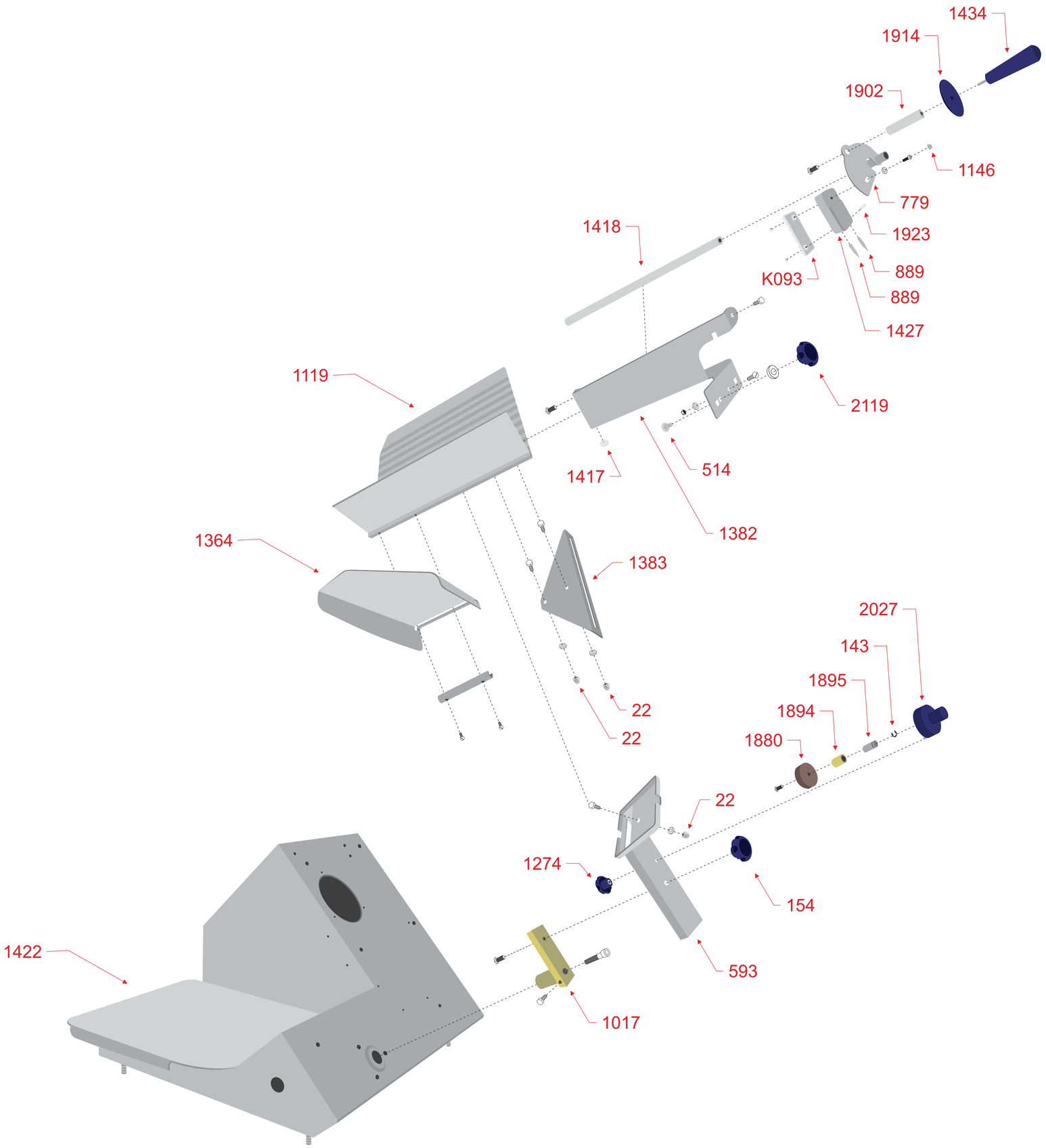

Kit porta pinche
779, 889,1146. 1427, 1434,1902, 1914, 1923, K093

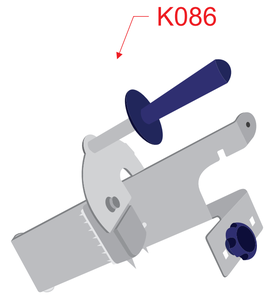

Kit prensa frios
514, 779, 889,1146, 1382, 1417, 1418, 1427, 1434,1902, 1914, 1923, 2119, K093

Kit afiador da vela.
2027, 143, 1895, 1894, 1880, 1274.

Cortador de frios **AXT 30i**	Desenho 2	Revisão 1	12/08/19

22 - Porca calota 5/16"	1417 - Nylon apoio prensa
143 - Anel RS6	1418 - Eixo braço
154 - Manípulo 5/16	1422 - Base
514 - Parafuso francês 5/16 X 3/4"	1427 - Porta pinche
593 - Cabeçal	1434 - Manípulo braço grande
779 - Braço com tubo	1880 - Rebolo copo 39,5 X 11,5 X 6,4 universal
889 - Pinche pequeno	1894 - Bucha afiador vela
1017 - Suporte cabeçal	1895 - Eixo afiador vela
1119 - Planchada	1902 - Eixo manípulo grande
1146 - Tampa pequena	1914 - Arruela manípulo grande
1274 - Manípulo 35 X 3/16 fêmea	1923 - Pino nylon
1364 - Protetor mãos	2027 - Afiador vela
1382 - Prensa	2119 - Manípulo 45 X 5/16 fêmea de latão
1383 - Suporte prensa	K093 - Kit pinche plástico

GURAL
PRODUTOS DE TECNOLOGIA AVANÇADA

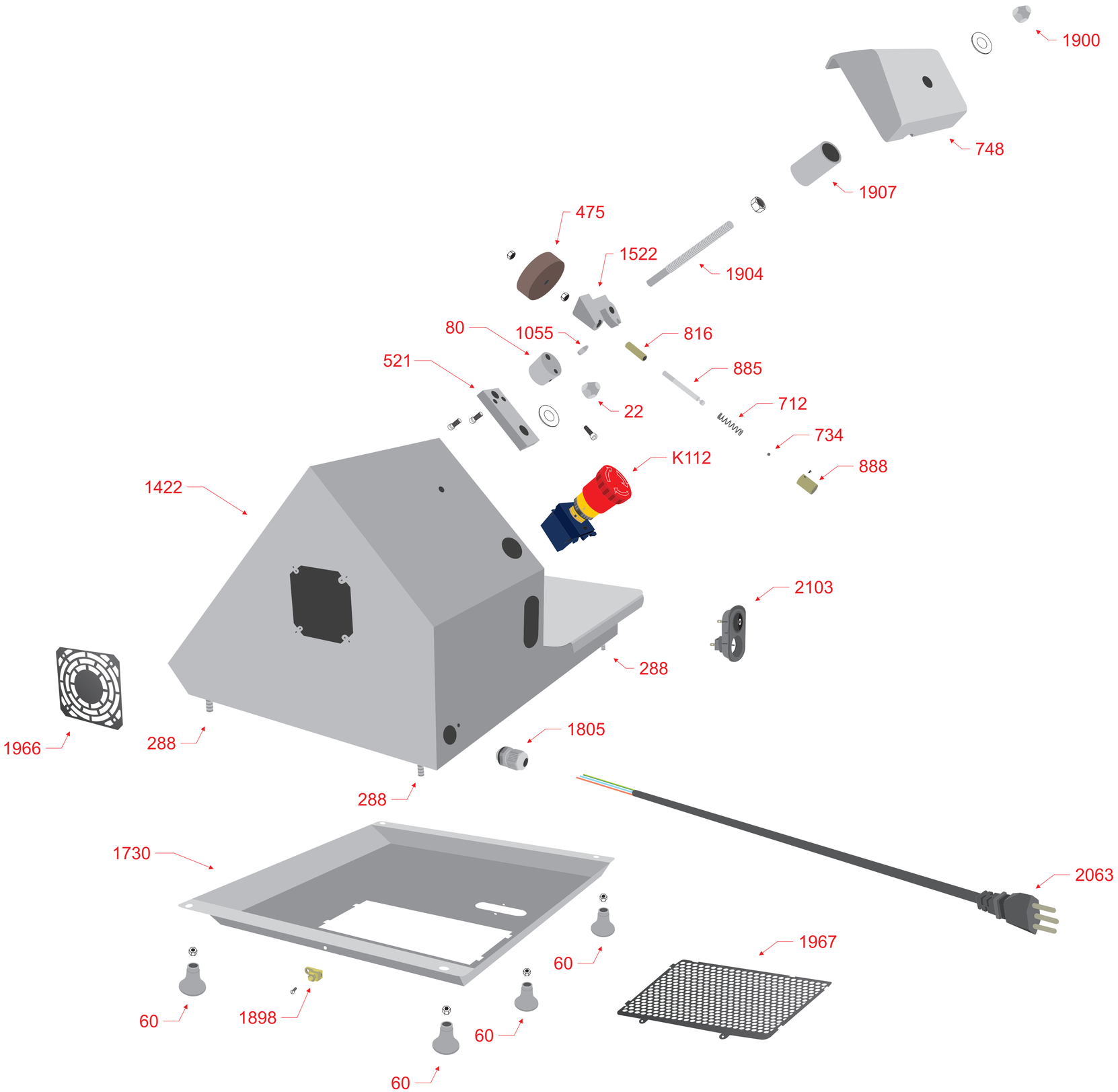

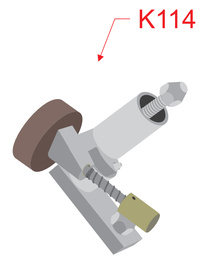

Kit afiador sem carcaça.
22, 80, 475, 521, 712, 734, 816, 885, 888, 1055, 1522, 1900, 1904, 1907.

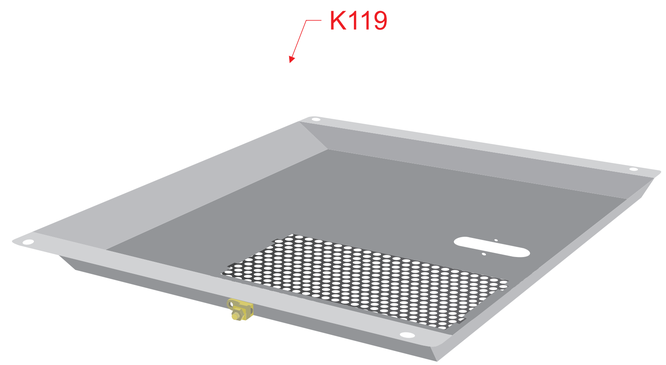

Kit tampa da base.
1730, 1898, 1967.

Cortador de frios **AXT 30i**	Desenho 3	Revisão 1	12/08/19

22 - Porca calota 5/16"	1422 - Base
60 - Patas 47X40	1522 - Corpo afiador usinado
80 - Torre	1730 - Tampa protetora
288 - Vareta 1/4X33	1805 - Prensa cabo
475 - Rebolo copo 48x14x6,4	1898 - Terminal ta 10
521 - Base afiador	1900 - Porca calota 3/8"
712 - Mola afiador	1904 - Coluna afiador 97mm
734 - Esfera 3/16"	1907 - Separador carcaça
748 - Carcaça pequena	1966 - Grade microventilador
816 - Bucha afiador	1967 - Grade ventilação
885 - Eixo afiador longo	2063 - Cordão 3x0,75 epr
888 - Crapodina	2103 - Botão duplo
1055 - Pino da torre	K112 - Kit botão de emergência

GURAL
PRODUTOS DE TECNOLOGIA AVANÇADA

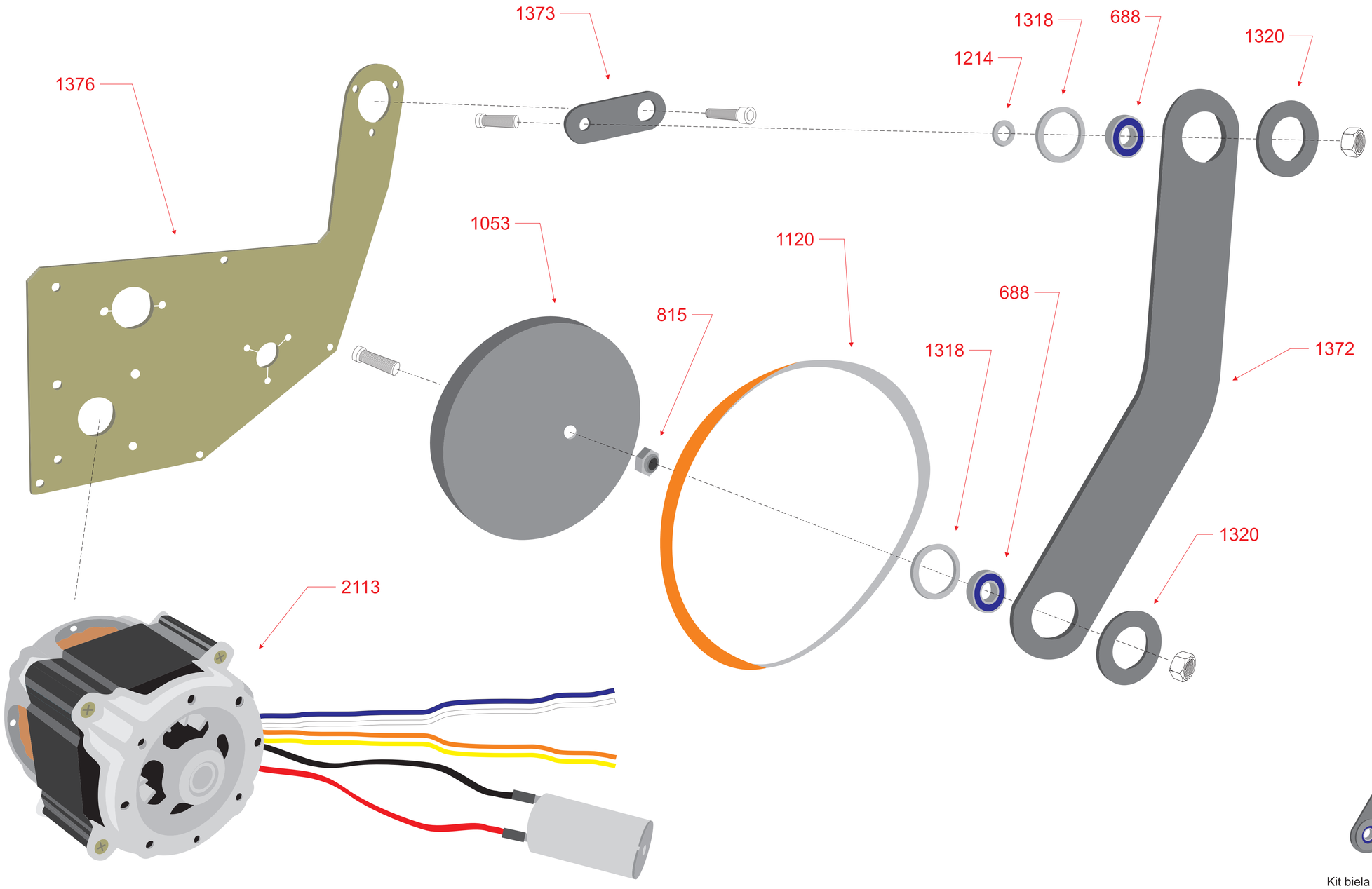

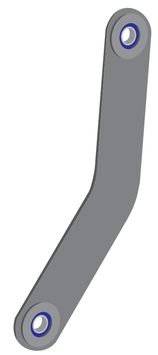

Kit biela longa.
688, 1318, 1320,1372.

Cortador de frios **AXT 30i**	Desenho 4	Revisão 1	12/08/19

688 - Rolamento 608	1320 - Plator grande
815 - Porca separadora	1372 - Biela longa
1053 - Polia Alumínio	1373 - Biela curta
1120 - Correia tb2 630	1376 - Suporte do Motor
1214 - Arruela separadora	2113 - Motor 1/3 (127/220V)
1318 - Cubo 22	----------

GURAL
PRODUTOS DE TECNOLOGIA AVANÇADA

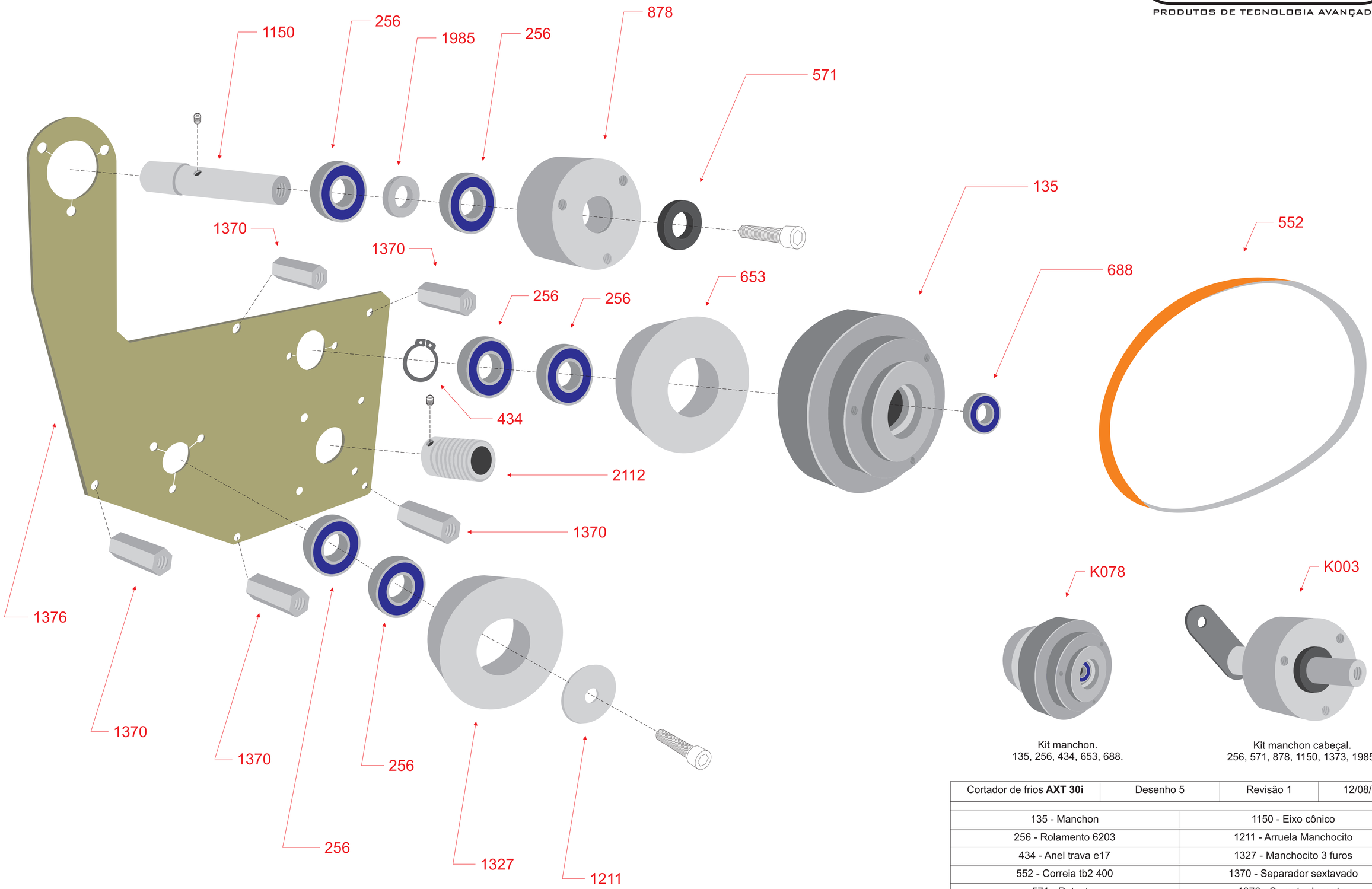

Kit manchon.
135, 256, 434, 653, 688.

Kit manchon cabeçal.
256, 571, 878, 1150, 1373, 1985.

Cortador de frios **AXT 30i**	Desenho 5	Revisão 1	12/08/19

135 - Manchon	1150 - Eixo cônico
256 - Rolamento 6203	1211 - Arruela Manchocito
434 - Anel trava e17	1327 - Manchocito 3 furos
552 - Correia tb2 400	1370 - Separador sextavado
571 - Retentor	1376 - Suporte do motor
653 - Manchocito 2 furos	1985 - Separador cônico
688 - Rolamento 608	2112 - Polia do motor
878 - Manchocito 3 furos longo	----------

GURAL
PRODUTOS DE TECNOLOGIA AVANÇADA

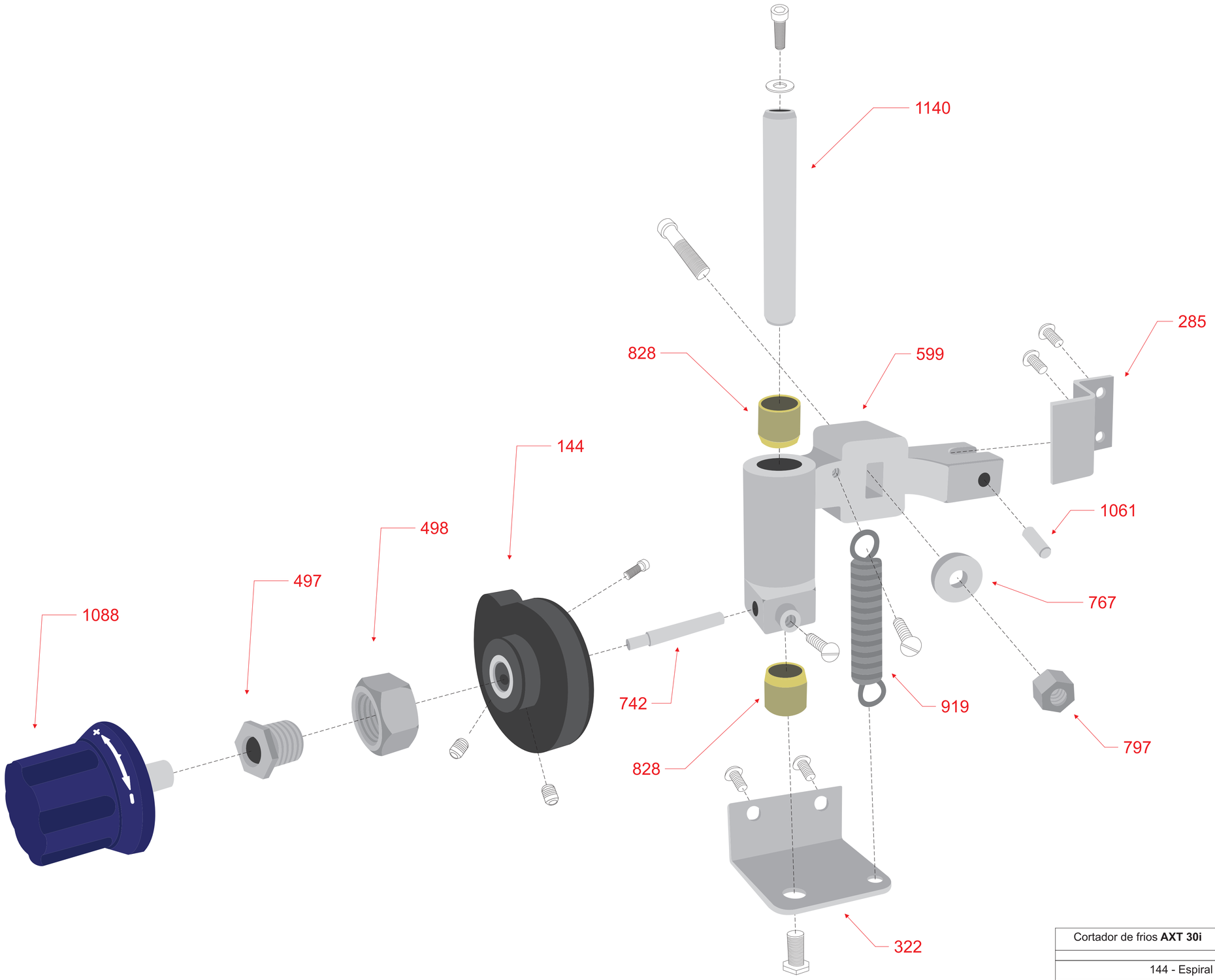

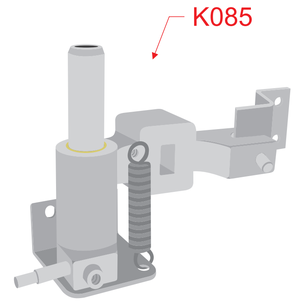

Kit movimento.
285, 322, 599, 742, 828, 919, 1061, 1140.

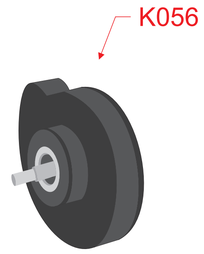

Kit espiral.
144,742.

Cortador de frios **AXT 30i**	Desenho 6	Revisão 1	12/08/19

144 - Espiral	767 - Arruela 2285
285 - Guia do movimento	797 - Porca do afiador
322 - Chapa suporte eixo do movimento	828 - Bucha do movimento
497 - Bucha do espiral	919 - Mola do movimento
498 - Porca 3/4 nf	1061 - Pino guia do movimento
599 - Movimento	1088 - Manípulo numerador
742 - Pino do movimento	1140 - Eixo do movimento

GURAL
PRODUTOS DE TECNOLOGIA AVANÇADA

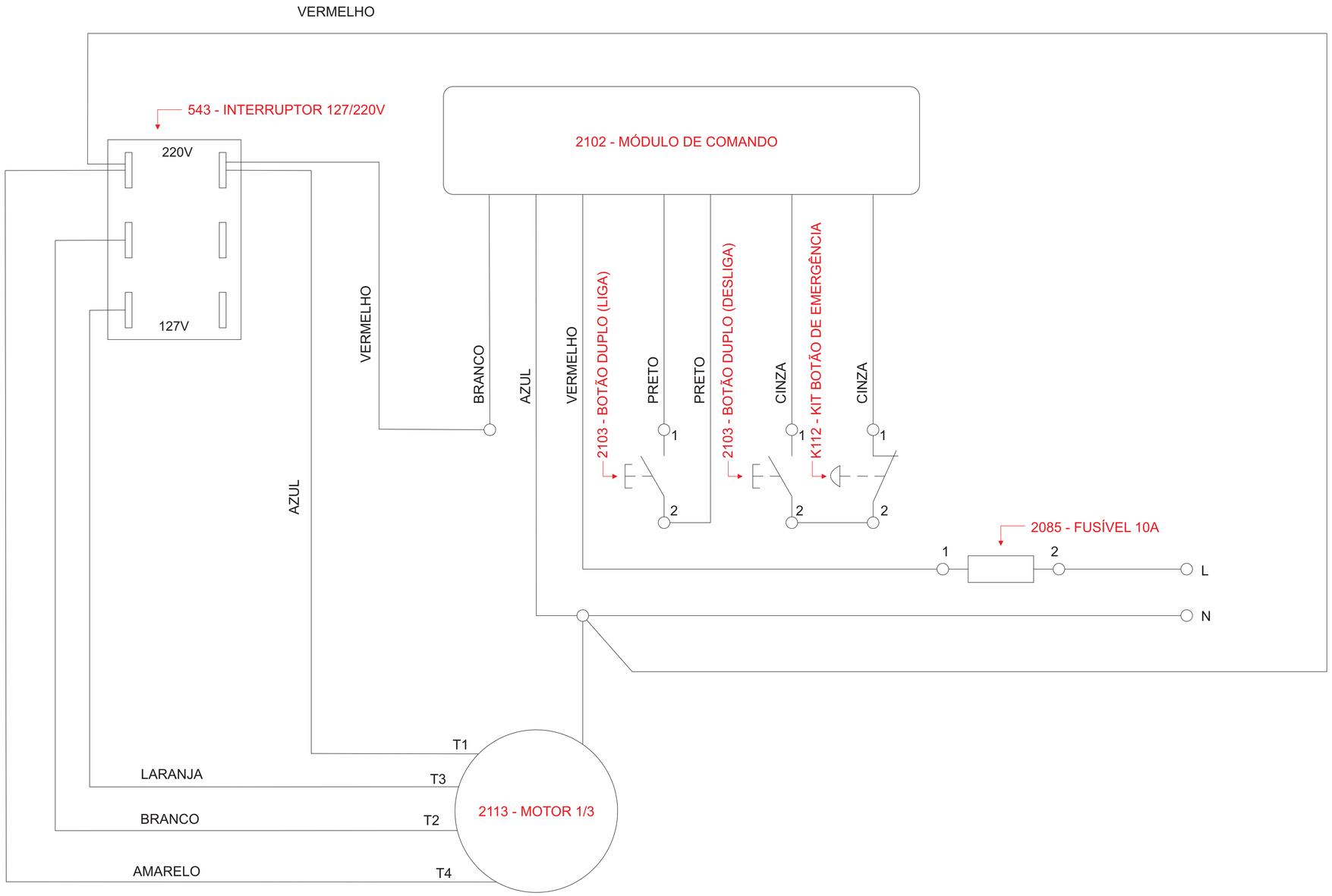

543

703

2085

958

2110

SEM CÓD.

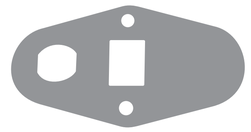

2113

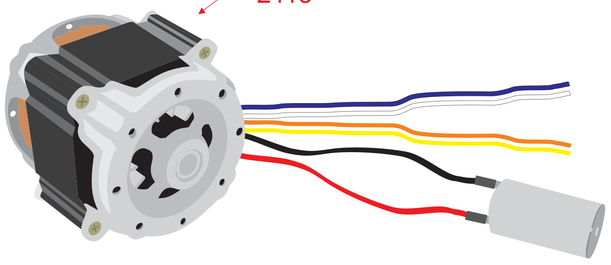

2103

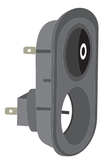

K112

2102

Cortador de frios **AXT 30i**	Desenho 7	Revisão 1	12/08/19

543 - Interruptor 127/220V	2103 - Botão duplo
703 - Protetor chave 127/220V	2110 - Chapa suporte módulo de comando
958 - Porta fusível 11005/A azul	2113 - Motor 1/3 (127/220V)
2085 - Fusível vidro 5x20 10A	K112 - Kit botão de emergência
2102 - Módulo de comando 6A 127/250 VCA	SEM CÓD. - Suporte porta fusível